10Gig™ SFP+ ダイレクトアタッチ パッシブケーブルアセンブリ

低電力、低遅延型の Top-of-Rack スイッチング用途向け 10 Gb/s サーバーインターコネクトソリューション

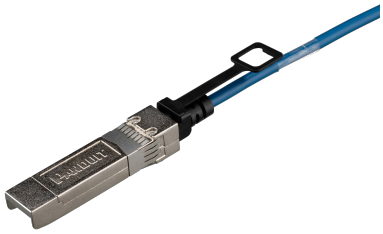

仮想化、統合、集中化に関する取り組みが拡大し続けているなか、物理インフラストラクチャに課せられる要求も高まっています。そこで、より速い処理速度、低電力のサーバーインターコネクト、I/O 統合展開に対する需要に応えるのが、パンドウイットの 10Gig™ SFP+ ダイレクトアタッチパッシブケーブルアセンブリです。この高速データ転送機能は、サーバーの仮想化が広く使用されている環境に最適です。複数の仮想マシンが存在するサーバー の I/O 統合トポロジーでは、Top-of-Rack のスイッチとサーバー間で 10 Gb/s のインターコネクトが必要になります。
10Gig™ SFP+ ダイレクトアタッチパッシブケーブルアセンブリを物理インフラストラクチャに組み込むことにより、信号の処理や変換を新たに行うことなく 10 ギガビット性能のポートツーポート接続を実現します。これにより、低電力、低遅延型の Top-of-Rack スイッチング用途向け 10 Gb/s サーバーインターコネクトを可能にします。
パンドウイットのエンドツーエンド高速データ転送システムは、高度な可用性、俊敏性、セキュリティを提供します。

主な機能	利点
100% 性能テスト済み	個々のアセンブリが所定の性能でネットワークの可用性を確保することを保証
SFF-8431、SFF-8432、SFF-8472 に準拠	SFF-8431 準拠の SFP+ ホストポートに接続したときに 10 Gb/s 性能を発揮
頑丈な構造	シールドされた 2 つの並列ペア付きの高速 10 GHz 二軸ケーブル。工場で成端した SFP+ 10 Gb/s ホットプラグ対応モジュラーコネクタ。最小 250 回の嵌合サイクルをクリア
低遅延性能	高性能コンピュータクラスタリングや他のレイテンシ重視型用途に最適
パッシブ型低電力アセンブリ	低コストの短距離インターコネクトを追加電力なしで実現
薄型形状	頑丈で使いやすいコネクタラッチ機構により、直接方式の高密度な環境でも容易に取り付けることが可能
細径ケーブル設計	適切なケーブル管理が可能になり、エアフローが向上
ストレインリリーフ式	曲げ半径を適切に調整できるため、敷設の信頼性が向上
豊富な長さ	長さが 1 メートルから 5 メートルまであるため、柔軟に配線でき最適なエアフローが実現
豊富な色	複数のネットワークや構成を識別できるように、青、白、黒、赤の 4 色を用意

主な用途:

- Top-of-Rack スイッチング
- I/O 統合
- Fibre Channel Over Ethernet (FCOE)
- 10 ギガビットイーサネット
- 8 Gb/s ファイバーチャネル
- 高性能コンピュータクラスタリング

10Gig™ SFP+ ダイレクトアタッチパッシブケーブルアセンブリ

技術情報

特性インピーダンス	100 ± 5 Ω
使用温度範囲	0℃ ～ 70℃ (32℉ ～ 158℉)
IEC 燃焼準拠	IEC 60332、60333、60324
曲げ半径	外径 x 5 (一回)、外径 x 10 (複数回)
ケージへの挿入強度	最大 18N (4 lbf.)
ケージからの引抜強度	最大 12.5N (2.8 lbf.)
保持力	90 ～ 170N (20 ～ 38 lbf.)
ROHS 準拠状況	準拠

製品情報

部品番号	長さ (m)	長さ (フィート)	ケーブルゲージ	公称ケーブル外径		ケーブル外被覆
				mm	インチ	
PSF1PZA1M**	1	3.3	30 AWG	4.1	0.161	PVC
PSF1PZA1.5M**	1.5	4.9	30 AWG	4.1	0.161	PVC
PSF1PZA2M**	2	6.6	30 AWG	4.1	0.161	PVC
PSF1PZA2.5M**	2.5	8.2	30 AWG	4.1	0.161	PVC
PSF1PZA3M**	3	9.8	30 AWG	4.1	0.161	PVC
PSF1PZC3.5M**	3.5	11.5	26 AWG	4.9	0.193	PVC
PSF1PZC4M**	4	13.1	26 AWG	4.9	0.193	PVC
PSF1PZC5M**	5	16.4	26 AWG	4.9	0.193	PVC

**ケーブル色： BL (黒)、 BU (青)、RD (赤) 、WH (白)

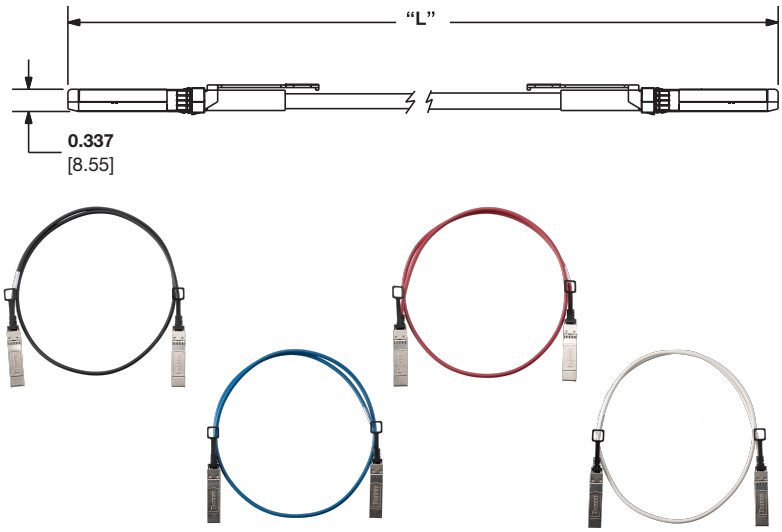

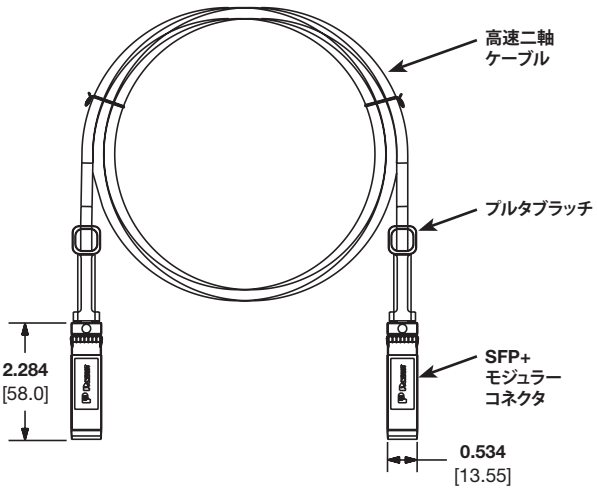

寸法はインチ単位です。[括弧内の寸法はミリ単位]

世界各地の支社および営業所

PANDUIT CANADA
オンタリオ州、マーカム
cs-cdn@panduit.com

PANDUIT EUROPE LTD.
英国、ロンドン
cs-emea@panduit.com

PANDUIT SINGAPORE PTE.LTD.
シンガポール
cs-ap@panduit.com

PANDUIT JAPAN
日本、東京
cs-japan@panduit.com

PANDUIT LATIN AMERICA
メキシコ、グアダラハラ
cs-la@panduit.com

PANDUIT AUSTRALIA PTY.LTD.
オーストラリア、ビクトリア
cs-aus@panduit.com

パンドウイット製品の保証については、www.panduit.com/warranty をご覧ください。

詳しい情報は

www.panduit.co.jp にお問い合わせください。

カスタマーサービスのメールアドレス: jpn-toiawase@panduit.com

©2020 PANDUIT CORP.
ALL RIGHTS RESERVED.

COCB45--WW-JPN
REPLACES COCB05--WW-JPN
7/2020