QSFP28 ダイレクトアタッチ (DAC) パッシブケーブルアセンブリ

PANDUIT™

仕様書

低電力、低遅延型の Top-of-Rack スイッチング用途向け 100 Gb/s サーバーインターコネクトソリューション

仕様

QSFP28 ダイレクトアタッチパッシブケーブルアセンブリは、次世代のデータセンターに求められる高帯域幅インターコネクトです。このパッシブケーブルは、高速な 100GbE 対応のスイッチおよびサーバーを相互接続するためのコスト効率に優れたソリューションです。この高速データ転送機能は、サーバー仮想化が広く使用されている環境に最適です。複数の仮想マシンが存在するサーバーの I/O 統合トポロジーでは、Top-of-Rack のスイッチとサーバー間で 100 Gb/s のインターコネクトが必要になります。QSFP28 DAC パッシブケーブルアセンブリを物理インフラストラクチャに組み込むことにより、信号の処理や変換を新たに行うことなく 100 ギガビット性能のポートツーポート接続を実現します。これにより、低電力、低遅延型の Top-of-Rack スイッチング用途向けサーバーインターコネクトを可能にします。

技術情報

特性インピーダンス:	100 +/- 10 Ohm
使用温度範囲:	-25° C ～ 80° C (-13° F ～ 176° F)
曲げ半径:	外径 x 5 (一回) 外径 x 10 (複数回)
ケージへの挿入強度:	最大 40N
ケージからの引抜強度:	最大 30N
保持力:	90 ～ 170 N (20 ～ 38 lbf.)
ROHS 準拠状況:	準拠

主な機能と利点

100% 性能テスト済み	各アセンブリが所定の性能を発揮してネットワーク可用性を確保
高密度	SFP28 ダイレクトアタッチケーブル ×4本の代わりに使用できるため、スイッチポート密度が 3 倍に
低遅延性能	高性能コンピュータクラスタリングや他のレイテンシ重視型用途に最適
パッシブ型低電力アセンブリ	低コストの短距離インターコネクトを追加電力なしで実現
薄型形状	頑丈で使いやすいコネクタラッチ機構により、直接方式の高密度な環境でも容易に施工可能
細径ケーブル設計	適切なケーブル管理が可能になり、エアフローが向上
ストレインリリーフ式	曲げ半径を適切に調整できるため、敷設の信頼性が向上
豊富な長さ	長さが 1 メートルから 5 メートルまで (1 メートルきざみ) あるので、柔軟な配線とエアフローの最適化が可能

用途

- Top-of-Rack スイッチング
- Fiber Channel Over Ethernet (FCOE)
- 100 ギガビットイーサネット
- 高性能コンピュータクラスタリング

QSFP28 ダイレクトアタッチ (DAC) パッシブケーブルアセンブリ

製品情報

部品番号	長さ (m)	AWG	ケーブル外径 (mm)	ケーブル外被覆	ケーブル色
PQSF2PXA1MBL	1	30	6.1	PVC	黒
PQSF2PXA2MBL	2	30	6.1	PVC	黒
PQSF2PXA3MBL	3	30	6.1	PVC	黒
PQSF2PXC4MBL	4	26	8.7	PVC	黒
PQSF2PXC5MBL	5	26	8.7	PVC	黒

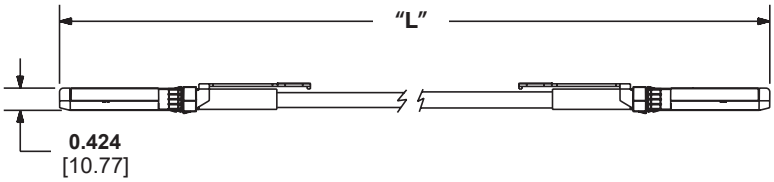

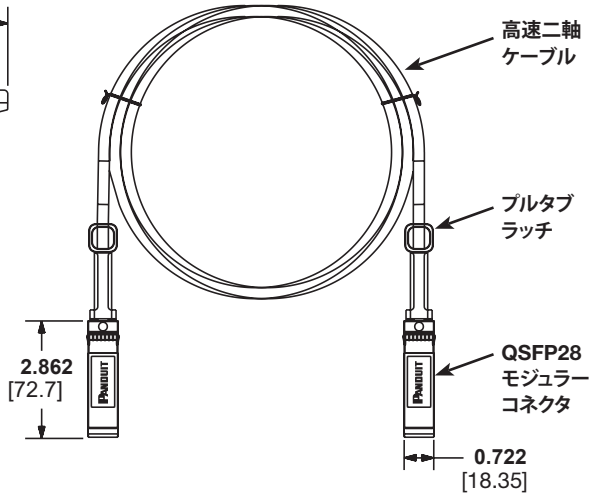

寸法はインチ単位です。[括弧内の寸法はミリ単位]

世界各地の支社および営業所

PANDUIT CANADA
オンタリオ州、マーカム
cs-cdn@panduit.com

PANDUIT EUROPE LTD.
英国、ロンドン
cs-emea@panduit.com

PANDUIT SINGAPORE PTE.LTD.
シンガポール
cs-ap@panduit.com

PANDUIT JAPAN
日本、東京
cs-japan@panduit.com

PANDUIT LATIN AMERICA
メキシコ、グアダラハラ
cs-la@panduit.com

PANDUIT AUSTRALIA PTY.LTD.
オーストラリア、ビクトリア
cs-aus@panduit.com

パンドウイット製品の保証については、www.panduit.com/warranty をご覧ください。

詳しい情報は
www.panduit.co.jp にお問い合わせください。
カスタマーサービスのメールアドレス: jpn-toiawase@panduit.com

©2020 Panduit Corp.
ALL RIGHTS RESERVED.

Printed in the U.S.A.
COSP482-WW-JPN
01/2020