Mini-Com™ Cat6 JIS アダプタキット

PANDUIT™
仕様書

仕様

Mini-Com JIS アダプタキットは、ケースのみとキット品があります。アダプタキットにはCat6 TG 型ジャックモジュールが含まれ、標準の JIS プレートに対応します。キットにはスプリングシャッターが付いており、色は 6 色あります。JIS アダプタキットは、シャッターの上に LAN/Cat 6 が印字されています。アダプタケースはさまざまな構成で提供され、ほとんどのニーズに対応します。

技術情報

Cat6/クラス E チャネルと コンポーネント性能:	1 ～ 250 MHz のスイープ周波数で ANSI/TIA-568-C.2 Cat6 と ISO 11801 クラス E 規格のチャネル要件を満たしています。 1 ～ 250 MHz のスイープ周波数で ANSI/TIA-568-C.2 Cat6 と ISO 11801 クラス E 規格のコンポーネント要件を満たしています。
FCC と ANSI 準拠:	ANSI/TIA-1096-A に適合し、50 マイクロインチの金メッキが施された接触面によって優れた性能を実現
IEC 準拠:	IEC 60603-7 と IEC 60512-99-001 に準拠
RoHS 準拠:	準拠
PoE 準拠:	IEEE 802.3af / 802.3at、802.3bt タイプ 3 およびタイプ 4 で 2500 サイクルに適合
UL 定格:	UL 1863 (通信回路アクセサリとして使用) UL 2043 (空調空間での使用に最適)
使用温度:	-10° C ～ 65° C (14° F ～ 140° F)
導体の成端範囲:	絶縁体外径が最大φ1.52mm、外被覆径が 5.08 ～ 8.38 mm の 22 ～ 26 AWG 単線または撚り線と互換性のあるワイヤーキャップ

主な機能とメリット

パッケージ内容:	**キット:** JIS アダプタ×1 とCat6 TG 型ジャック× 1、 ライトアングルキャップ× 1 CJ688TGIW IW (オフホワイト) **空ケース:** 10 個入り
識別:	ジャックカテゴリが印字されているので識別が容易
モジュラー式:	アダプタケースにほとんどの Mini-Com モジュラージャックを装着でき、移動、追加、変更が簡単
薄型デザイン:	フェースプレート埋め込み式
シャッター機能:	使用していないときに接続部をほこりやゴミから保護
豊富な色:	色分けして取り付け可能
取り付け:	簡単な「スナップイン」式

用途

Mini-Com JIS アダプタは、標準サイズのシングル/ダブルギャングジャンクションボックスやウォールボードアダプタに装着された標準型 JIS フェースプレートにはめ込みます。JIS アダプタは、印字ありと印字なしがあります。印字ありアダプタは、取り付けられているカテゴリをすばやく簡単に識別できます。
印字なしアダプタはさまざまな Mini-Com モジュールを使用する場合に適しており、ラベルシールで簡単に識別できます。スプリングシャッターが接続部をほこりやゴミから守ります。シャッターなしアダプタには、アダプタの開口部より長いオーディオ/ビデオなどのモジュールやファイバーモジュールを接続できます。

Mini-Com™ Cat6 JIS アダプタキット (Cat6 TG ジャック装着):	
透明シャッター：	JASSP6TGIW
カラーシャッター：	JAOSSP6TG^^
アダプタ (スプリングシャッター付き、印字あり)	
透明シャッター：	CMASSP6IW-X (Cat6 印字)
透明シャッター：	CMAOSSPLMW-X (LAN 印字)
アダプタ (印字なし)	
シャッターなし:	CMAIW-X
シャッター付き:	CMAOSS^^-X
Mini-Com Cat6 TG ジャック	
シャッターなし:	CJ688TG**
シャッター付き:	CJH688TG**

^^ 色を指定するには、末尾にBU (青)、GR (緑)、 MW (ミルキーホワイト)、RD (赤)、YL (黄) のいずれかを追加してください。

** 色を指定するには、末尾に IW (オフホワイト)、 WH (白)、EI (アイボリー)、IG (インターナショナルグレー)、AW (アークティックホワイト)、BL (黒)、BU (青)、RD (赤)、YL (黄)、GR (緑)、 OR (オレンジ)、VL (紫)、BR (茶)、GD (ゴールド)、LB (水色)、PK (ピンク) のいずれかを追加してください。

Mini-Com™ Cat6 JIS アダプタキット

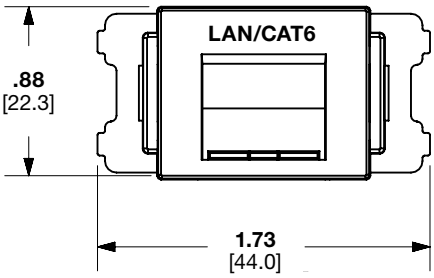

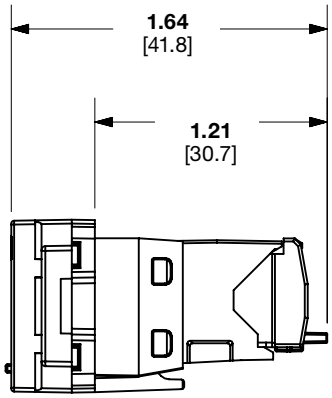

標準の成端キャップを
装着した図

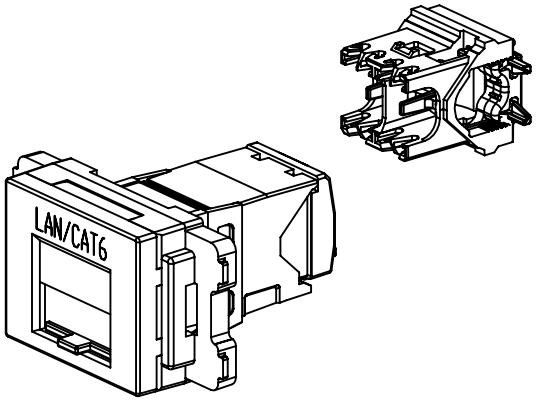

寸法はインチ単位です。(括弧内の寸法はミリ単位)

世界各地の支社および営業所

PANDUIT CANADA
オンタリオ州、マーカム
cs-cdn@panduit.com

PANDUIT EUROPE LTD.
英国、ロンドン
cs-emea@panduit.com

PANDUIT SINGAPORE
PTE.LTD.シンガポール
cs-ap@panduit.com

PANDUIT JAPAN
日本、東京
cs-japan@panduit.com

PANDUIT LATIN AMERICA
メキシコ、グアダラハラ
cs-la@panduit.com

PANDUIT AUSTRALIA PTY.LTD.
オーストラリア、ビクトリア
cs-aus@panduit.com

パンドウイット製品の保証については、www.panduit.com/warranty をご覧ください。

詳しい情報は

www.panduit.co.jp にお問い合わせください。

カスタマーサービスのメールアドレス: jpn-toiawase@panduit.com

© 2023 Panduit Corp.
ALL RIGHTS RESERVED.

COSP409-WW-JPN
3/2023