Opticom™ ラックマウント用ファイバーエンクロージャー (FRE1U)

PANDUIT™

仕様書

仕様

Opticom ラックマウント用ファイバーエンクロージャー (FRE1U) は、光ファイバーケーブル、ターミネーション、カセット、スプライス、コネクタ、パッチコードを収容、整理、管理、保護します。FRE1U はパンドウイットのすべてのプレターミネート MPO カセット、ファイバーアダプタパネル (FAP)、関連するトランクケーブル、コネクタ、パッチコードを収容でき、ケーブルマネージャーに移行するためのケーブル管理および曲げ半径制御を備えています。FRE1U はスチール製で、前面から出し入れができる引き出し方式です。前面ドアと背面カバーを開けてケーブル配線、コネクタへのアクセス、取り付けを行うことができます。前面は簡単に開けてアクセスできるため、ファイバーパッチコードの移動、追加、変更を、トレーを動かすことなく簡単に行えます。背面には、複数の挿入口があり、様々なトランクケーブルの挿入が可能です。

一般仕様

アクセス:	前面
色:	黒または白
積載:	フレームのみ
取り付け:	幅 19 インチ EIA-310 ラック、取り付けフランジ内蔵
数量:	1

材料仕様

仕上げ:	粉体塗装
材料タイプ:	スチール
付属品:	取り付け用ネジとアクセサリーキット (ラベル付き)

環境仕様

環境:	屋内
規格:	EIA-310-E、RoHS

主な特徴と利点

すべての Panduit Opticom 光ファイバーカセット、ファイバーアダプタパネル (FAP) および HD Flex カセットに対応:	光ファイバーの多様なパッチ作業、成端、スプライス用途に対応した完全なモジュール式ソリューションで汎用性と柔軟性を実現。Opticom カセットまたは FAP × 4 および HD Flex カセット × 8 に対応 (FLEX-OPTI1RU を使用)
調整式取り付けフランジ:	19 インチラックまたはキャビネット内で取り付け奥行きの調整が可能
取り外し式背面カバー :	取り外し式の背面カバーからトランク/インターコネクトケーブルにアクセス可能
スライド式前面トレー :	すべてのパッチコードとコネクタに前面からアクセス、成端部、余長収納、トランクケーブル/インターコネクトケーブルに背面からアクセス
一体型ケーブル管理:	すべてのパッチコード、インターコネクトケーブル、トランクケーブルに対して適切なケーブル配線、曲げ半径調整、余長部の背面収納が可能
光ファイバースプライスモジュール:	1 つのエンクロージャーで 1RU あたり最大 96 芯のファイバーを 1 対 1 の融着比率で融着可能
TIA-606-A 互換ラベル:	規格に基づいて印刷したラベルをファイバー接続部、パッチフィールド、エンクロージャーに貼付することで、明確で正確なラベル付けが可能になり、容易に移動、追加、変更できます

スプライスモジュールおよびホルダー

融着トレー (フュージョン):	FOSMF
融着トレー (メカニカル):	FOSMM
スプライスモジュールホルダー :	FOSMH1U
HD Flex ブラケット:	FLEX-OPTI1RU

工具およびアクセサリー

コネクタ取り外し工具:	PCRT1
光ファイバースプールキット 1 RU:	FMS1

寸法

	FRE1UBL
	1 RU
高さ mm	43.6
幅 mm	443
奥行 mm	397

注意: 白の部品番号は、BL を WH に置き換えてください。

部品詳細

エンクロージャーを開いた図

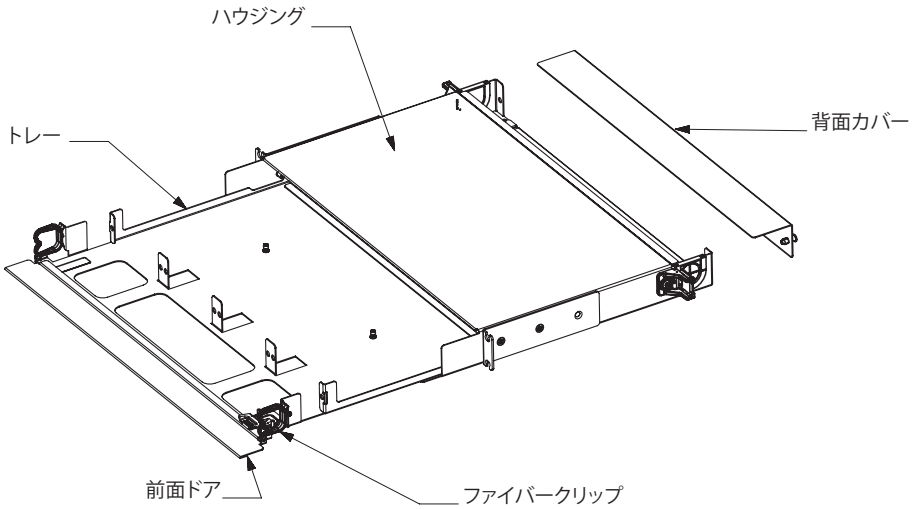

エンクロージャーを背面カバーで閉じた図

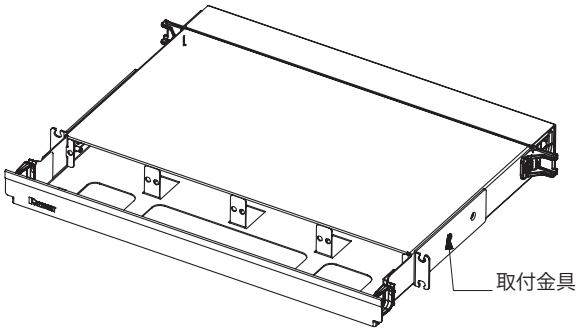

世界各地の支社および営業所

PANDUIT CANADA
オンタリオ州、マーカム
cs-cdn@panduit.com

PANDUIT EUROPE LTD.
英国、ロンドン
cs-emea@panduit.com

PANDUIT SINGAPORE PTE.LTD.
シンガポール
cs-ap@panduit.com

PANDUIT JAPAN
日本、東京
cs-japan@panduit.com

PANDUIT LATIN AMERICA
メキシコ、グアダラハラ
cs-la@panduit.com

PANDUIT AUSTRALIA PTY.LTD.
オーストラリア、ビクトリア
cs-aus@panduit.com

パンドウイット製品の保証については、www.panduit.com/warranty をご覧ください。

詳しい情報は

www.panduit.co.jp にお問い合わせください。

カスタマーサービスのメールアドレス: jpn-toiawase@panduit.com

©2023 Panduit Corp.
ALL RIGHTS RESERVED.
RKSP210--WW-JPN
5/2023