製品仕様書

12154A

Opti-Core™ 測定用パッチコードアセンブリキット デュプレックス ST-ST

Part Numbers: FR2■S2-R2KIT

©Panduit Corporation Japan Branch

マルチモード

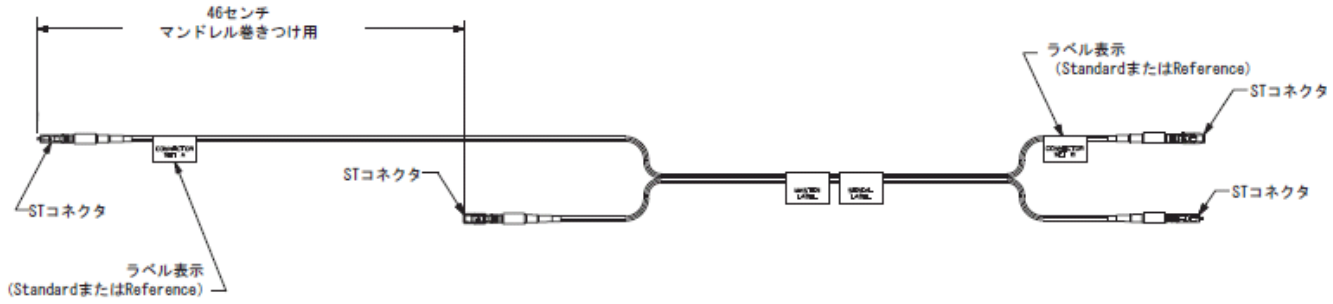

シングルモード

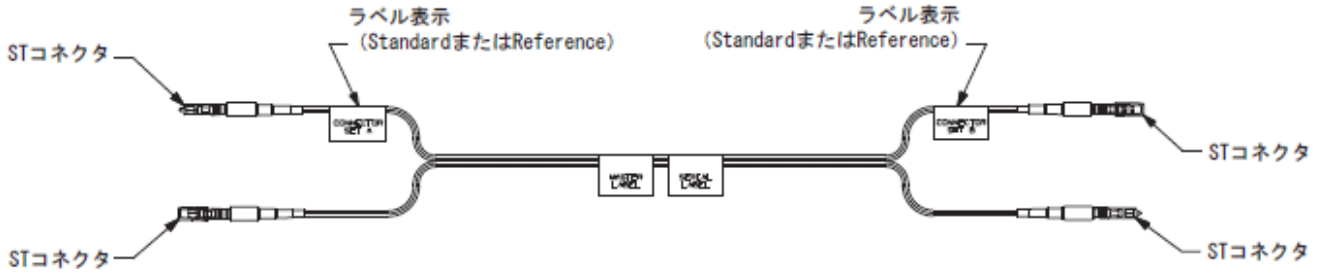

※図面のコネクタの形状は実際のものとは異なります。

製品仕様

材質	コネクタ	フェルール	ジルコニア
		ブーツ	合成樹脂
		ハウジング	合成樹脂
		ダストキャップ	合成樹脂
	パッチコード	ケーブル外被覆	PVC　(2.0 [mm])
仕様等	パッチコード	■　:ファイバー心線	900 [μm]バッファー X＝50/125 [μm]（OM3） 6＝62.5/125 [μm]（OM1） 9＝9/125 [μm]（OS1/OS2）
		難燃性	ライザー（OFNR）

接続性能

光伝送性能	挿入損失量	0.1 [dB]（最大）
	反射減衰量	マルチモード:40　[dB] 以上 シングルモード:58　[dB] 以上
	挿抜耐久性	500 回　以上

版	制 定	作 成	承 認
01	2012 年 12 月 3 日	猿渡	今野

Opti-Core™ 測定用パッチコードアセンブリキット デュプレックス ST-ST

Part Numbers: FR2■S2-R2KIT

©Panduit Corporation Japan Branch

環境性能

使用環境	使用温度範囲	0 ～ +60 [℃]
	設置場所	事務所・住宅等の屋内のみ （水気・直射日光・機械的衝撃・過重等は厳禁）

寸法

コード長	2.0 [m]

キット内容

キット品	明細	数量
アダプタ	ST シンプレックスアダプタ	4 個
マンドレル	グレー（径：22.0mm）[OM3] 黒（径：17.0mm）[OM1] ※シングルモードリンクの測定にマンドレルは必要ありません。	2 個
測定用パッチコード	片端標準 ST コネクタ、片端測定用 ST コネクタ付き（2.0m）	2 本
マスターパッチコード	片端標準 ST コネクタ、片端測定用 ST コネクタ付き（2.0m）	2 本

含有化学物質調査

調査項目	RoHS 対応済み

改版履歴

版数	改版日	変更内容	担当
01	2012.12.3	初版制定	猿渡

版	制 定	作 成	承 認
01	2012 年 12 月 3 日	猿渡	今野

THIS COPY IS PROVIDED ON A RESTRICTED BASIS AND IS NOT TO BE USED IN ANY WAY DETRIMENTAL TO THE INTERESTS OF PANDUIT CORP.

NOTES:
1. SEE CURRENT CATALOG FOR PRODUCT DESCRIPTIONS AND TECHNICAL SPECIFICATIONS
2. SEE CURRENT CATALOG FOR LENGTHS AND PACKAGE QUANTITY.
3. ALL MATERIALS AND COMPONENTS USED MEET THE MATERIAL RESTRICTIONS OF RoHS, (EUROPEAN DIRECTIVE 2002/95/EC ON THE RESTRICTION OF HAZARDOUS SUBSTANCES) AS PROPOSED BY THE RoHS TECHNICAL ADAPTATION COMMITTEE.

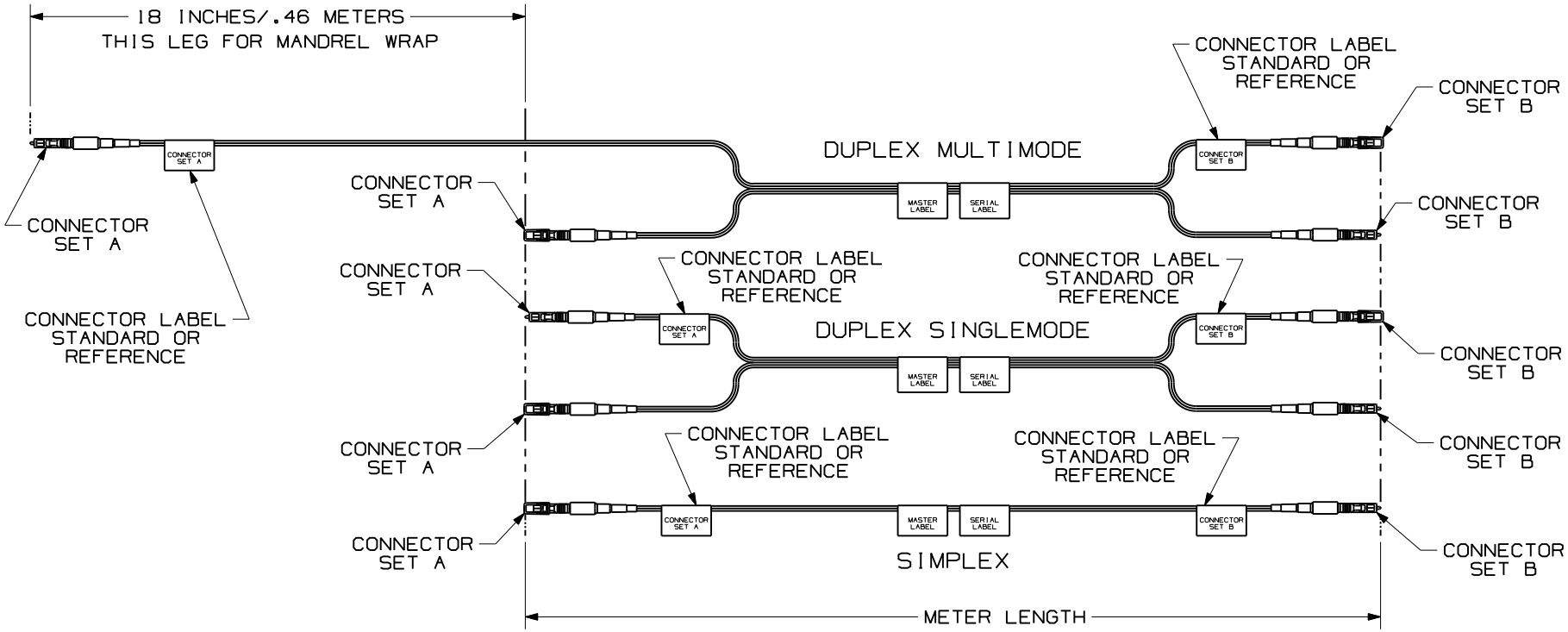

REV	DATE	BY	CHK	DESCRIPTION	ECN - R	CUST	SUP	OTH
R	02-10-09	EFK		RELEASED TO PRODUCTION	02745-43			

REFERENCE CABLE ASSEMBLIES
CUSTOMER DRAWING

PANDUIT™ CORP.
TINLEY PARK, ILL 60477

THIRD ANGLE PROJECTION

ALL DIMENSIONS ARE GIVEN IN INCHES, UNLESS OTHERWISE SPECIFIED.
DIMENSIONAL TOLERANCES ARE:
(.X) (.XXX)±.010 [0.3]
(.XX)±.03 [0.8] ANGLES

DRAWN BY: MTV
DATE: 02-09-09
CHK'D:
REVIEW DRAWING NUMBERS

DRAWING FILENAME: M02745DD_DC/00A
SCALE: FULL
PART NO.: SEE TABLE (SHEET 2)
DRAWING NO.: 02745-43
SHEET 1 OF 2
SIZE: A

THIS COPY IS PROVIDED ON A RESTRICTED BASIS AND IS NOT TO BE USED IN ANY WAY DETRIMENTAL TO THE INTERESTS OF PANDUIT CORP.

		CABLE				CONNECTOR SET A					CONNECTOR SET B							
FIBER PRODUCT	CABLE TYPE	FIBER COUNT		FIBER TYPE		CONNECTOR QUALITY		CONNECTOR TYPE			CONNECTOR QUALITY		CONNECTOR TYPE		POSITION		LENGTH	
			DESCRIPTION		DESCRIPTION													
F	R	1	SIMPLEX	6	62.5/125	S	STANDARD	1	LC	-	R	PRECISION	1	LC	M	METER	0	2
		2	DUPLEX	X	50/125			L	DUPLEX LC				L	DUPLEX LC				
		R	RIBBON	9	9/125			2	ST				2	ST				
								3	SC				3	SC				
								S	DUPLEX SC				S	DUPLEX SC				

REV	DATE	BY	CHK	DESCRIPTION	ECN - R	CUST	SUP	OTH
R	02-10-09	EFK		SEE SHEET 1	02745-43			

REFERENCE CABLE ASSEMBLIES

CUSTOMER DRAWING

PANDUIT™ CORP.
TINLEY PARK, ILL 60477

THIRD ANGLE PROJECTION

ALL DIMENSIONS ARE GIVEN IN INCHES, UNLESS OTHERWISE SPECIFIED.
DIMENSIONAL TOLERANCES ARE:
(.X) (.XXX)±.010 [0.3]
(.XX)±.03 [0.8] ANGLES

REVIEW DRAWING NUMBERS

DRAWN BY: MTV
DATE: 02-09-09
CHK'D:

DRAWING FILENAME: M02745DD_DC/00A
SCALE: FULL
PART NO.: SEE TABLE (SHEET 2)
DRAWING NO.: 02745-43
SHEET 2 OF 2
SIZE: A

THIS COPY IS PROVIDED ON A RESTRICTED BASIS AND IS NOT TO BE USED IN ANY WAY DETRIMENTAL TO THE INTERESTS OF PANDUIT CORP.

REV	DATE	BY	CHK	DESCRIPTION
R	02-10-09	EFK		RELEASED TO PRODUCTION

REFERENCE CABLE ASSEMBLIES

CUSTOMER DRAWING

PANDUIT™ CORP.
TINLEY PARK, ILL 60477

THIRD ANGLE PROJECTION

ALL DIMENSIONS ARE GIVEN IN INCHES, UNLESS OTHERWISE SPECIFIED.

DIMENSIONAL TOLERANCES ARE:
(.X) (.XXX)
(.XX) ANGLES

DRAWN BY: MTV
DATE: 02-09-09
CHK'D:
MATERIAL:

DRAWING FILENAME: M02745DD_DC/00A
SCALE: FULL
PART NO.: SEE TABLE (SHEET 2)
DRAWING NO.: 02745-43 SHEET 3
SIZE: A