Mini-Com™ TX6A™ 10Gig™ シールドモジュラージャック

PANDUIT™

仕様書

仕様

Cat6A/クラスE_A対応8極シールドモジュラージャックは、4ペア、22 ～ 26 AWG 100オームのSTPケーブルをパンチダウン工具不要で成端できます。シールドモジュラージャックは、ツイストペアのより戻しを防止して性能の最適化を図るため、一括圧接方式を採用しています。成端キャップは Cat6A の性能を識別できるよう青色で色分けされており、T568AおよびT568B配線方式のために汎用ラベルコードが表記されています。IEEE 10GBASE-T認定性能を達成するには、Mini-Com TX6A 10Gig シールドモジュラージャックはTX6A 10Gig シールド付きツイストペア配線システムの一部として使われる必要があります。

技術情報

Cat6A/クラスE_Aチャネルとコンポーネントの性能:	4コネクタ構成で最大100 mまでのチャネル性能で認定されています。また、650 MHzまでのスイープ周波数で、ANSI/TIA-568.2-D Cat6A およびISO11801 クラスE_A 規格の要件を満たしています。それにより、TX6A 10Gig UTPツイストペア配線システムの一部として、ツイストペア配線システムにおいて10GBASE-T伝送をサポートします。 ツイストペア配線システムを介した10GBASE-T伝送をサポートするために、ANSI/TIA-568.2-D Cat6A およびISO 11801 クラスEA規格のコンポーネント要件を満たしています。
FCCとANSI準拠:	ANSI/TIA-1096-A に適合し、50 マイクロインチの金メッキが施された接触面によって優れた性能を実現
IEC準拠:	IEC 60603-7とIEC 60512-99-002に準拠
使用温度:	-10°C～75°C(14°F～167°F)
PoEとPoH準拠:	IEEE 802.3af / 802.3at、802.3bt タイプ3およびタイプ4に準拠 最大100ワットのPower over HDBaseTをサポート
c(UL)usリスト:	UL 1863 認証 (通信回線アクセサリーとして使用した場合)、CSA 規格 C22.2 UL 2043 認証 (空調空間での使用に最適)
RoHS準拠:	準拠
導体の成端範囲:	標準的なワイヤーキャップに互換性があるのは、22 ～ 26 AWG 単線または撚り線で、その絶縁体外径が最大φ1.52 mm、外被覆径がφ5.08 mm からφ8.38 mm まで。 海洋向けモジュラージャックのワイヤーキャップに互換性があるのは、22 AWG 単線または撚り線で、その絶縁体外径が最大φ1.80 mm

主な機能と利点

100%性能テスト済み	それぞれのモジュラージャックが重要な電気性能要件を満たすことを保証
高度なGiga-TX™ 技術を利用	導線の撚り戻りをなくして性能を最適化し、取り付けにかかる時間と費用を削減
一体型シールド	追加アセンブリを使用しなくても、360° の導電性パスでシールドモジュラージャックを接地
スナップ式の接地	シールドにより、Mini-Com シールド対応モジュラーパッチパネルのジャックモジュールにシームレスに結合
モジュラー式	シールドモジュラージャックはすべてのMini-Com のフェースプレート、メタルモジュラーパッチパネル、サーフェスマウントボックスの内側と外側にスナップ式に挿入できるため、簡単に移動、追加、変更が可能
個別に製造番号を表示	将来的なトレーサビリティを考慮し、品質管理番号でマーク付き
識別	ポート識別のためオプションラベルとアイコンで明確化
高密度	1RUの密度で48ポートをサポート可
シャッター付きバージョン(オプション):	内蔵のスプリングシャッターが、RJ45モジュラージャックへのほこりやゴミの侵入を自動的にガード
海洋向けに互換性のあるバージョンも利用可能	TX7000™ 海洋向けS/FTPシールドケーブルに成端。耐久性に優れ、難燃性、耐油性、耐紫外線性、防泥性を備えたケーブルジャケット。船舶や沿岸/海岸など過酷な海洋用途に最適
成端工具(オプション)	EGJT-1成端工具は、重要な内部コンポーネントに衝撃を与えないなめらかな前方押し出しにより導体を完全に成端するため、最大限の信頼性を実現。TGJT成端工具は大量の取り付けに最適
モジュラージャックガード(オプション)	使用中でないときは、簡単かつ安全な方法でデータポートへのアクセスを制御
接地	どこでも接地可。Mini-Com シールド対応モジュラーパッチパネルに敷設されていないシールドモジュラージャックの接地については、シールドモジュラージャック用接地キット (部品番号 CJSGK-XY) を使用してください

用途

Mini-Com TX6A 10Gig シールドモジュラージャックは、TX6A 10Gig シールド付きツイストペア配線システムのコンポーネントです。このエンドツーエンドシステムが提供するコスト効率の高いケーブルにより、ネットワーク帯域幅の要件が将来にわたって容易に満たされます。このシールド付きシステムは、高性能で優れたEMI抑制を実現し、安全なデータ伝送を行います。このソリューションは、組織が効率的かつ確実にデータ伝送ニーズを満たすのに役立ちます。ISO 11801 クラスE_A、IEEE 802.3an-2006、およびANSI/TIA-568.2-D Cat6A 規格を満たしているこのシステムは、データセンターおよびハイエンドのワークステーションに接続される高帯域アプリケーションをサポートします。これには、スタッキングスイッチ、スイッチツースイッチリンク、ストレージエリアネットワーク、ギガビットイーサネットチャネルの集合体、リアルタイムの集中的な金融取引、動画のストリーミング、アニメーション、科学的モデル、医療画像処理などが含まれます。

Mini-Com™ TX6A™ 10Gig™ シールドモジュラージャック

モジュラージャック:	CJS6X88TG*Y
スプリングシャッター付きモジュラージャック:	CJSH6X88TG**Y
海洋向けモジュラージャック:	CJSM6X88TG

工具およびアクセサリ

モジュラージャック成端工具:	EGJT-1またはTGJT
ニッパー:	CWST
ワイヤーストリッパー:	CJAST
ダストカバー:	MDC-C
グランディングキット:	CJSGK-XY
モジュラージャックガード:	PSL-DCJB-^^
電話用アイコン:	CIPIW-C
データ用アイコン:	CIDWH-C+

* 色を指定するには、BU(青)、RD(赤)、WH(白)、YL (黄)、GR(緑)、または VL(紫) を追加します。部品番号CJS6X88TGY (色指定なし) の色は黒になります。

** 色を指定するには、BU(青)、RD(赤)、YL(黄)、GR(緑)、または VL (紫) を追加します。部品番号CJSH6X88TGY (色指定なし) の色は黒になります。

^^ 赤以外の色を指定するには、部品番号の末尾にBL (黒)、BU (青)、YL (黄)、GR (緑)、OR (オレンジ)、IW (オフホワイト)、または IG (ライトグレー) を追加します。（梱包内容：本体10個、工具1個）

\+ WH (白) 以外の色を指定するには、部品番号のWHを BU (青)、RD (赤)、YL (黄)、GR (緑)、またはOR (オレンジ) に変更します。（梱包数：100個）

バルクパッケージのモジュラージャック、Keyedモジュラージャックについては、カスタマーサービスにお問い合わせください。

Mini-Com™ シールド対応モジュラーパッチパネルでは、シールドモジュラージャックを敷設されることをお勧めします。

Mini-Com シールド対応モジュラーパッチパネルに取り付けられていないシールドモジュラージャックを接地するには、接地キットを使用してください。（部品番号：CJSGK-XY）

試験結果

機械試験	試験方法	測定	試験結果
垂直力	ANSI/TIA-1096-A	負荷 (グラム)	> 100
振動	IEC 512-6d	回線抵抗 (mオーム)	< 40
衝撃	IEC 512-6c	接続妨害 (マイクロ秒)	< 5
耐久性	IEC 512-9a	回線抵抗 (mオーム)	< 40
挿入/引抜	IEC 512-13b	挿入力 (N)	< 20
		引抜力 (N)	< 20
成端サイクル	IEC 352	サイクル数	> 20
嵌合サイクル	IEC 60603-7	挿抜回数	> 2500
電気試験	**試験方法**	**測定**	**試験結果**
低レベル回線抵抗	IEC 512-2a	抵抗 (mオーム)	< 20
誘電性の絶縁耐圧	IEC 512-4a	1000 VAC、1 分間	合格
絶縁抵抗	IEC 512-3a	抵抗 (mオーム)	> 500
環境試験	**試験方法**	**測定**	**試験結果**
温度寿命	IEC 512-9b	回線抵抗 (mオーム)	< 40
湿度	IEC 512-11c	回線抵抗 (mオーム)	< 40
熱衝撃	IEC 512-11d	回線抵抗 (mオーム)	< 40
気候シーケンス	IEC 512-11a	回線抵抗 (mオーム)	< 40
流れている混合ガスによる腐食	IEC 512-11g	回線抵抗 (mオーム)	< 40

シールドモジュラージャック

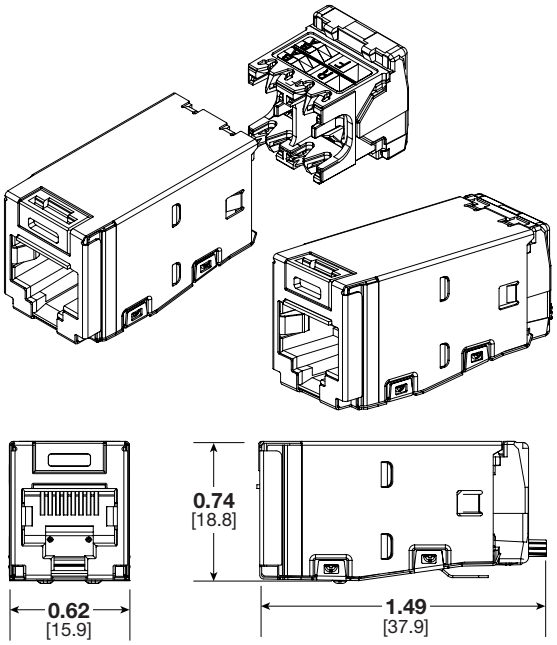

スプリングシャッター付きシールドモジュラージャック

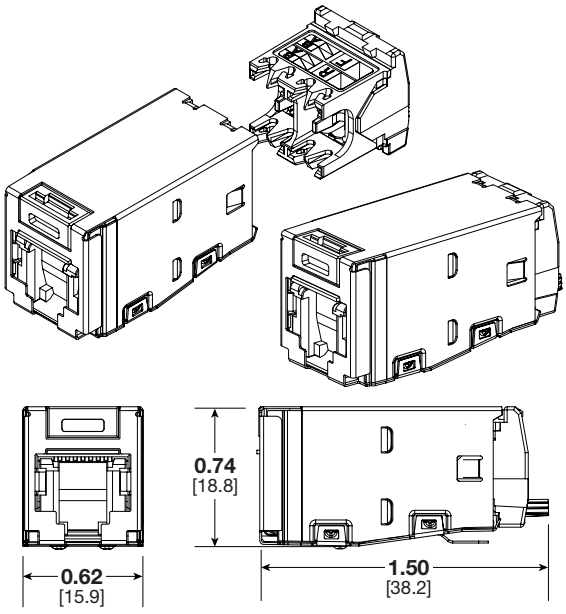

寸法はインチ単位 (括弧内の寸法はミリ単位)

世界各地の支社および営業所

PANDUIT CANADA
オンタリオ州、マーカム
cs-cdn@panduit.com

PANDUIT EUROPE LTD.
英国、ロンドン
cs-emea@panduit.com

PANDUIT SINGAPORE PTE.LTD.シンガポール
cs-ap@panduit.com

PANDUIT JAPAN
日本、東京
cs-japan@panduit.com

PANDUIT LATIN AMERICA
メキシコ、グアダラハラ
cs-la@panduit.com

PANDUIT AUSTRALIA PTY.LTD.
オーストラリア、ビクトリア
cs-aus@panduit.com

パンドウイット製品の保証については、www.panduit.com/warranty をご覧ください。

詳しい情報は
www.panduit.co.jp にお問い合わせください。
カスタマーサービスのメールアドレス: jpn-toiawase@panduit.com

© 2022 Panduit Corp.
ALL RIGHTS RESERVED.
COSP230-WW-JPN
9/2022