製品仕様書　Part Number：CJ588■■Y

Mini-Jack™　カテゴリ 5e モジュラージャック

05118F

©Panduit Corporation Japan Branch

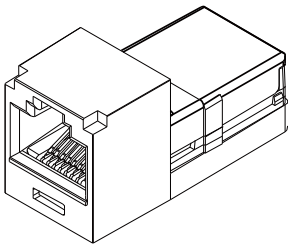

製品仕様

材質	ハウジング	ABS・合成樹脂
	コンタクトキャリア	ABS・合成樹脂
	ターミネーションキャップ	ポリカーボネート・合成樹脂
	コンタクト	りん青銅

難燃性

規格	ハウジング	UL94　V-0
	コンタクトキャリア	UL94　V-0
	ターミネーションキャップ	UL94　V-0

構成内容

表示	T568A 及び T568B の結線カラーコードをターミネーションキャップシールに表示	
形状	リードフレームコンタクト	
メッキ	プラグ接触部	ニッケル下地、金メッキ
	IDC 部	錫メッキ
構成	極数	8 極 8 心　　RJ45
	接続形式	T568A 及び T568B

電気的性能

接触抵抗	100 [mΩ] 以下	
絶縁抵抗	100 [MΩ] 以上　(DC500V)	
絶縁耐圧	1.0 [kVAC] (RMS/1 分間)	
伝送性能	伝送周波数	100 [MHz]
	挿入損失量	0.4 [dB]以下 / 100 [MHz]
	近端漏話減衰量	43.0 [dB]以上 / 100 [MHz] (P-P)
	遠端漏話減衰量	35.1 [dB]以上 / 100 [MHz] (P-P)
	反射減衰量	20.0 [dB]以上 / 100 [MHz]

電線

種類	カテゴリ 3，5，5e に対応しているツイストペアケーブル
導体外径	Φ0.5 [mm] (AWG24) からΦ0.65 [mm] (AWG22) の単線
絶縁体外径	Φ0.965[mm]からΦ1.2[mm]
外被覆径	Φ5.8 [mm]以下の UTP を設定

環境性能

使用環境	使用温度範囲	－10 ～ ＋60 [℃]
	使用湿度範囲	25 ～ 85 [%] （結露なきこと）
	設置場所	事務所・住宅等の屋内のみ（水気・直射日光・機械的衝撃・過重等は厳禁）

寸法

詳細は別紙寸法図を参照（寸法はインチとなり、[ ]内はメートル表示です）

公称寸法	W 15.9 × D 34.8 × H 18.3 [mm]

質量

公称重量	5.66 [g]

版	制定	作成	承認
06	2016 年 8 月 25 日	猿渡	荒木

Mini-Jack™ カテゴリ 5e モジュラージャック

05118F

©Panduit Corporation Japan Branch

規格

日本	JIS X5150：最新版（カテゴリ 5）
米国	ANSI/TIA-568（Enhances Category 5）
ISO	ISO/IEC 11801 クラス D（Category 5）

カラー

カラー	ハウジング ■■ ： 11 色	IW (オフホワイト)， IG (ライトグレー)， EI (アイボリー)，BL (黒)， WH (白)， RD (赤)， OR (オレンジ)，YL (黄)， GR (緑)， BU (青)， VL (紫)
	コンタクトキャリア	オレンジ
	ターミネーションキャップ	ナチュラル

含有化学物質調査

調査項目	RoHS 対応済み	部品番号の末番が Y

改版履歴

版数	改版日	変更内容	担当
01	2006.07.14	初版制定	山之内
02	2006.08.30	含有化学物質調査を追加	山之内
03	2010.03.15	電気的性能･寸法･質量･規格を現仕様に合わせて修正	谷島
04	2012.10.24	規格項目より、社内規格を削除	猿渡
05	2013.08.06	構成内容更新／電線更新	猿渡
06	2016.08.25	規格更新	猿渡

THIS COPY IS PROVIDED ON A RESTRICTED BASIS AND IS NOT TO BE USED IN ANY WAY DETRIMENTAL TO THE INTERESTS OF PANDUIT CORP.

PANDUIT PART NO.	DESCRIPTION	WEIGHT
CJ588**Y	8 POSITION, 8 WIRE UNIVERSAL MODULE. TERMINATION CAP IS COLOR CODED FOR EIA/TIA 568A AND/OR 568B WIRING.	1.25 LB/100 PCS (566 g/100 PCS)
CJ588A**Y	8 POSITION, 8 WIRE UNIVERSAL MODULE. TERMINATION CAP IS COLOR CODED FOR EIA/TIA 568A WIRING.	1.25 LB/100 PCS (566 g/100 PCS)
CJ588B**Y	8 POSITION, 8 WIRE UNIVERSAL MODULE. TERMINATION CAP IS COLOR CODED FOR EIA/TIA 568B WIRING.	1.25 LB/100 PCS (566 g/100 PCS)

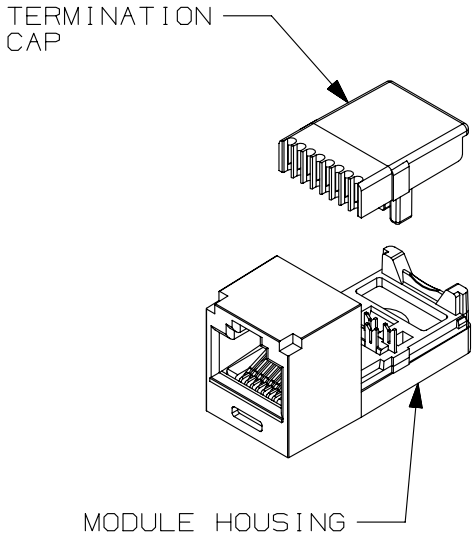

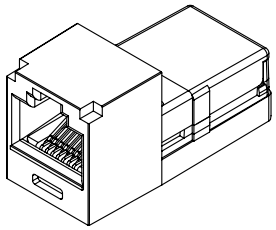

ACTUAL SIZE

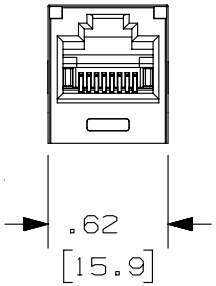

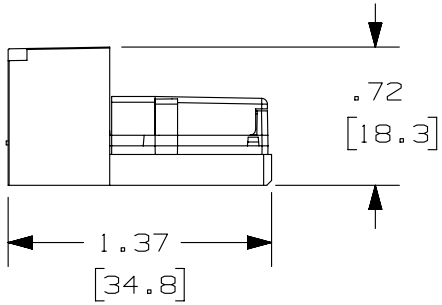

NOTES:
1. SEE CURRENT CATALOG FOR ADDITIONAL PART NUMBER SUFFIXES TO INDICATE COLOR AND OR PACKAGE QUANTITY.
2. MATERIAL:
   MODULE HOUSING - ABS -
   NOMINAL WALL THICKNESS .078(2.0).
   TERMINATION CAP - POLYCARBONATE
3. ALL MINI-COM MINI-JACK 8 POSITION, 8 WIRE MODULES ARE UNIVERSAL IN DESIGN.
   THEY WILL ACCEPT TWO, THREE, OR FOUR PAIR MODULAR PLUGS WITHOUT DAMAGE.
4. THIS PART IS DESIGNED FOR USE WITH MINI-COM OUTLETS.
5. MEETS ALL CATEGORY 5e PERFORMANCE REQUIREMENTS AS DEFINED BY EIA/TIA.
6. DIMENSIONS IN PARENTHESIS ARE IN METRIC.

PART NUMBER
CJ588**Y, CJ588A**Y, CJ588B**Y

TITLE
MINI-COM MINI-JACK CATEGORY 5e CONNECTOR MODULE

CUSTOMER DRAWING

ITEM REVISION NAME
M02479MU/00

DATASET FILE NAME
M02479MU_DC334/00B

UNLESS OTHERWISE SPECIFIED, DIMENSIONAL TOLERANCES ARE: IN [mm]
.X ± .XXX ± .010 [.3]
.XX ± .03[.8] ANGLES ±
THIRD ANGLE PROJECTION

MATERIAL:
SEE NOTES

DRAWING NUMBER:
02479-334

DRAWN BY	DATE	CHK	SCALE	SHT 1 OF 1	SIZE
NER	3-23-06	WJC	NONE		A

REV	DATE	BY	CHK	APR	DESCRIPTION	ECN
1	4/25/14	JSP	REFR	EJH	A. REVISED DRAWING TITLE BLOCK.	02479-334
R	3-23-06	NER	WJC	WJC	RELEASED TO PRODUCTION	02479-334

D10100DA/14