Mini-Com™ TX5e™ Cat5e RJ45 JJ 中継アダプター＆JJ アダプターパッチパネル

PANDUIT™

仕様書

仕様

Cat5e/クラス D 対応 8 極、メス - メス、UTP JJ 中継アダプターは、簡単なプラグアンドプレイのパススルー接続を実現します。JJ アダプターは、チャネルの 1 つの接続ハードウェアコンポーネントとして機能し、単独で使用することも、24 ポートのストレート型パッチパネルに取り付けて使用することもできます。アダプターは T568A および T568B 配線方式の 6 極または 8 極 RJ45 UTP パッチコードに適合します。

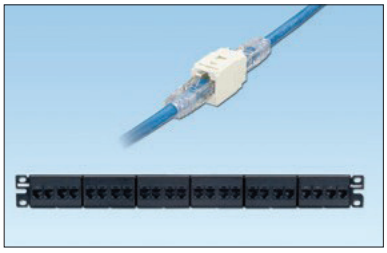

Mini-Com™ TX5e™ Cat5e RJ45 JJ 中継アダプター	
JJ アダプター：	CC5E88 ‡
Mini-Com™ TX5e™ Cat5e JJ アダプターパッチパネル	
24 ポート、1 RU:	CP245E88BLY
アクセサリー	
産業用バルクヘッド:	IAEBH
ダストカバー：	MDC-C
モジュラージャックガード:	PSL-DCJB-^^^-C
電話用アイコン:	CIPIW-C
データ用アイコン:	CIDWH-C+

‡ 色を指定するには、末尾に BL (黒)、または IW (オフホワイト) を追加します。

^^^ 赤以外の色を指定するには、部品番号の ^^^に BL (黒)、YL (黄)、OR (オレンジ)、IW (オフホワイト)、IG (ライトグレー) を追加します。(梱包数:100個)

+ WH (白) 以外の色を指定するには、部品番号の WH を BU (青)、RD (赤)、YL (黄)、GR (緑)、またはOR (オレンジ) に変更します。(梱包数:100個)

注意: Mini-Com™ JJ 中継アダプターは、Panduit™ ローゼットボックスに対応していません。

技術情報

Cat5e/クラス D チャネル性能:	1 ～ 100 MHz のスイープ周波数で ANSI/TIA-568-D.2 Cat5e と ISO 11801 クラス D 規格のチャネル要件を満たしています。
FCC および ANSI 準拠:	該当するすべての ANSI/TIA-968-A 要件に適合し、50 マイクロインチの金メッキが施された接触面によって優れた性能を実現
IEC 準拠:	IEC 60603-7 に適合
PoE & PoH 準拠:	IEEE 802.3af / 802.3at および 802.3bt タイプ3およびタイプ4で2500サイクルに適合。Power over HDBaseTを最大100Wまでサポート
RoHS 準拠:	準拠
UL 定格:	UL 1863 認証（通信回線アクセサリーとして使用した場合） CSA 標準 C22.2

主な機能と利点

100% 性能テスト済み	それぞれのアダプターが重要な電気性能要件を満たすことを保証
モジュラー式	アダプターはすべての Mini-Com™ のフェースプレート、モジュラーパッチパネル、産業用バルクヘッドの内側と外側にスナップ式に挿入できるため、簡単に移動、追加、変更が可能
RJ45 インターフェイス	業界標準のインターフェイスにより、RJ45 パッチコードに迅速で簡単なプラグアンドプレイ接続可能。後方互換性もあり
識別	ポート識別のためオプションラベルとアイコンで明確化
取り付け済みのパッチパネルのバージョン	標準 EIA 19 インチまたは 23 インチのラックに工場出荷時に取り付けられた 24 ポートのパッチパネルにより、システムの柔軟性をさらに向上
モジュラージャックガード (オプション)	使用中でないときは、簡単かつ安全な方法でデータポートへのアクセスを制御

用途

Mini-Com™ TX5e™ Cat5e RJ45 JJ 中継アダプター＆JJ アダプターパッチパネルは、100 MHz を超える使用可能帯域幅のある TX5500™ UTP ツイストペア配線システムのコンポーネントです。相互運用性が高く、下位互換性のあるこのエンドツーエンドシステムによって柔軟な設計が可能になり、ネットワークへの投資を将来にわたり長く保護することができます。アダプターは、チャネルの 1 つのコネクタとして機能するように設計されており、チャネル性能を維持しつつ、各チャネルで最大 4 つのアダプターを使用できます。アダプターは、テスト環境での一時的なネットワークの構築時や計画されたシステムのアップグレード時に理想的な、信頼性の高いモジュラーソリューションです。

ANSI/TIA-568-C.2 Cat5e および ISO 11801 クラス D 規格を満たしているこのシステムは、以下の用途に適合します。

- イーサネット 10BASE-T、100BASE-T (ファストイーサネット)、1000BASE-T (ギガビットイーサネット)
- 155 Mb/s ATM、622 Mb/s ATM
- トークンリング 4/16
- 音声/データシステム
- Voice over Internet Protocol (VoIP)

試験結果

機械試験	試験方法	測定	試験結果
垂直力	–	負荷 (グラム)	>100
振動	IEC 512-6d	回線抵抗 (mオーム)	<40
衝撃	IEC 512-6c	接続妨害 (マイクロ秒)	<5
耐久性	IEC 512-9a	回線抵抗 (mオーム)	<40
挿入/引抜	IEC 512-13b	挿入力 (N)	<20
		引抜力 (N)	<20
成端サイクル	IEC 352	サイクル数	>20

電気試験	試験方法	測定	試験結果
低レベル回線抵抗	IEC 512-2a	抵抗 (mオーム)	<20
誘電性の絶縁耐圧	IEC 512-4a	1000 V、1 分	合格
絶縁抵抗	IEC 512-3a	抵抗 (mオーム)	>500

環境試験	試験方法	測定	試験結果
温度寿命	IEC 512-9b	回線抵抗 (mオーム)	<40
湿度	IEC 512-11c	回線抵抗 (mオーム)	<40
熱衝撃	IEC 512-11d	回線抵抗 (mオーム)	<40
気候シーケンス	IEC 512-11a	回線抵抗 (mオーム)	<40
流れている混合ガスによる腐食	IEC 512-11g	回線抵抗 (mオーム)	<40

Mini-Com™ Cat5e RJ45 JJ 中継アダプター

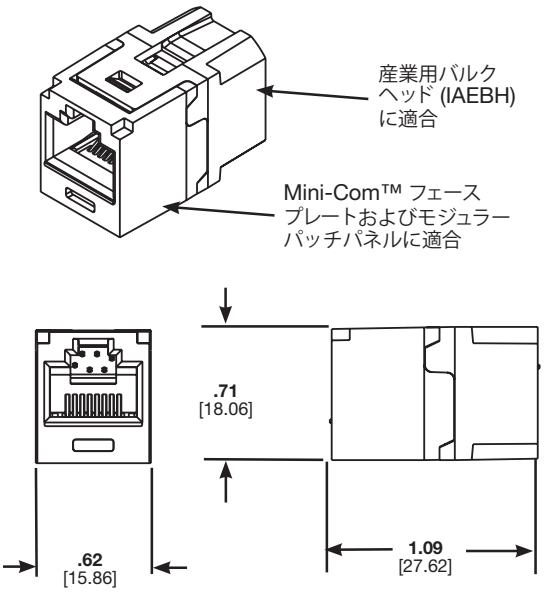

24 ポート、Cat5e JJ アダプターパッチパネル

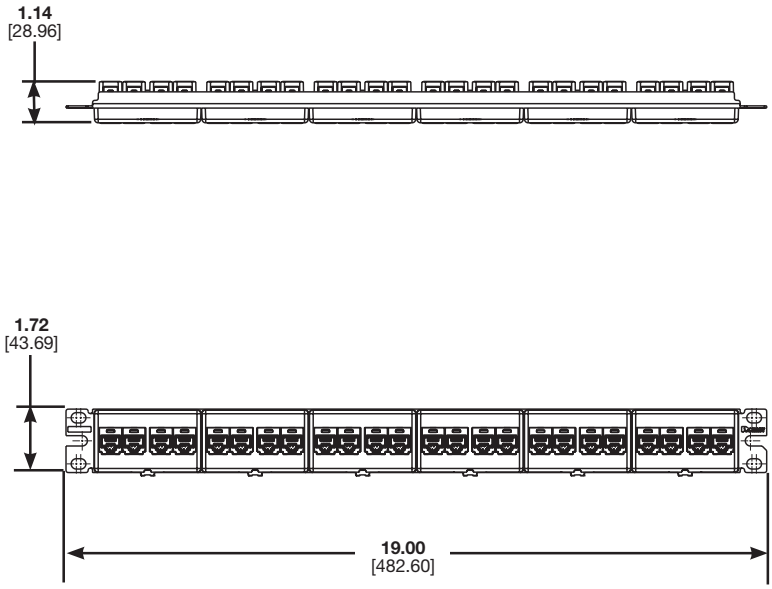

寸法はインチ単位です。[括弧内の寸法はミリ単位]

世界各地の支社および営業所

PANDUIT CANADA
オンタリオ州、マーカム
cs-cdn@panduit.com
電話: 800.777.3300

PANDUIT EUROPE LTD.
英国、ロンドン
cs-emea@panduit.com
電話: 44.20.8601.7200

PANDUIT SINGAPORE PTE.LTD.
シンガポール
cs-ap@panduit.com
電話: 65.6305.7575

PANDUIT JAPAN
日本、東京
cs-japan@panduit.com
電話: 81.3.6863.6000

PANDUIT LATIN AMERICA
メキシコ、グアダラハラ
cs-la@panduit.com
電話: 52.33.3777.6000

PANDUIT AUSTRALIA PTY.LTD.
オーストラリア、ビクトリア
cs-aus@panduit.com
電話: 61.3.9794.9020

パンドウイット製品の保証については、www.panduit.com/warranty をご覧ください。

詳しい情報は

www.panduit.co.jp にお問い合わせください。

カスタマーサービスのメールアドレス: jpn-toiawase@panduit.com

電話: 03-6863-6060

©2021 Panduit Corp.
ALL RIGHTS RESERVED.

COSP133--SA-ENG
9/2021