ストレーンリリーフバー(ピボット機能付き)

部品番号：SRBPBL

© Panduit Corp. 2014

取扱説明書

PN444B-JP

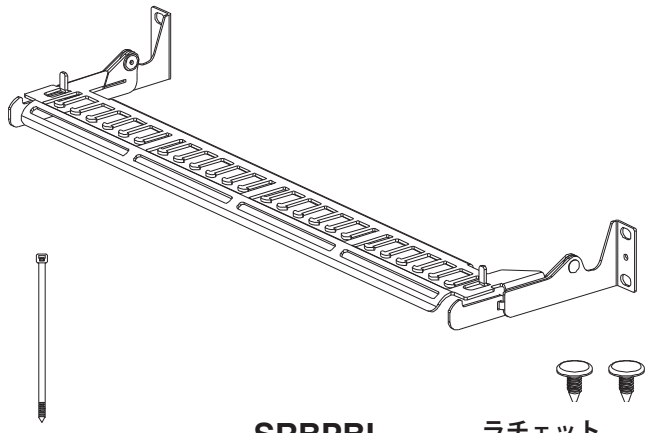

1.

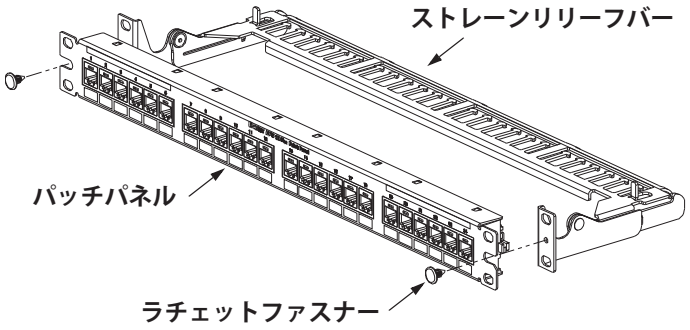

ストレーンリリーフバーにラチェットファスナーを使って
パッチパネルを取り付けます。

2.

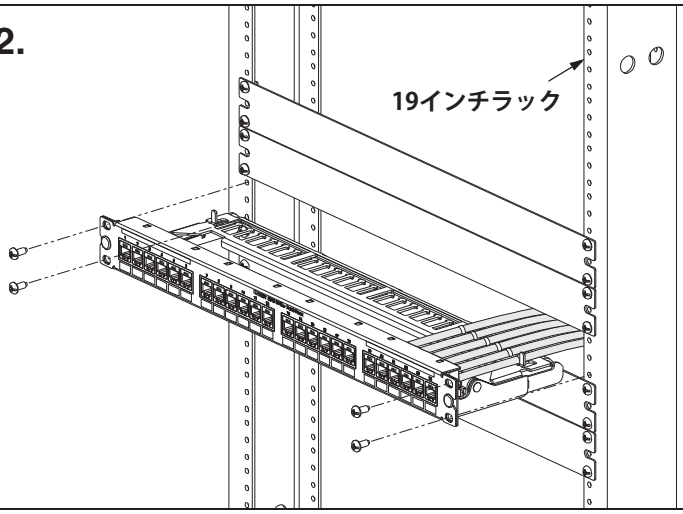

3.

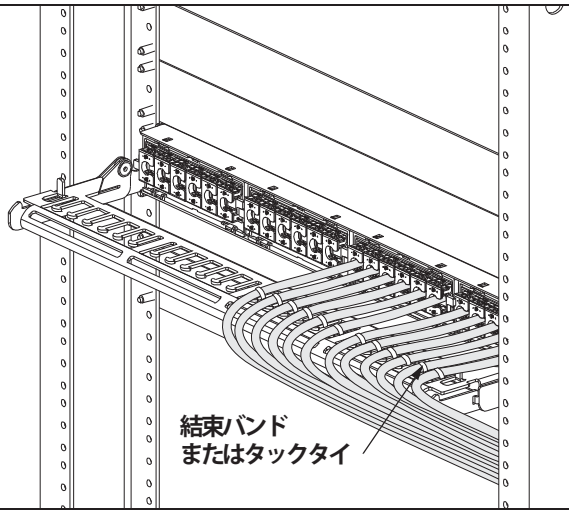

4.

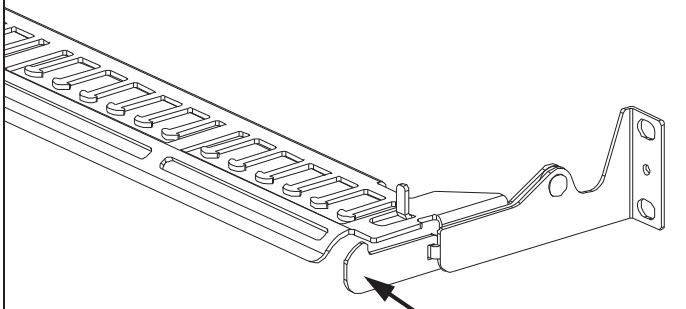

5.

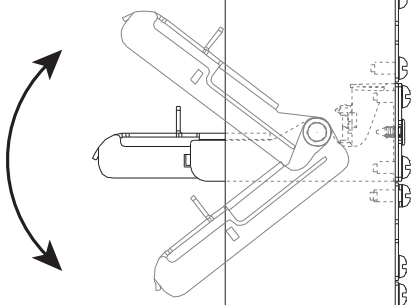

サポートバーが上下に動くので、
パッチパネルの背面メンテナンス
が容易に行えます

技術的なお問い合わせ
パンドウイット　カスタマーサービス

www.panduit.co.jp

jpn-toiawase@panduit.com