Mini-Com フェースプレート

部品番号： CFP, CFPL, CFPSL, CFPHSL, CFPE, CFPH

© Panduit Corp. 2020

取扱説明書

PN40K-JP

モジュールの取り付け方法

CFP, CFPL, CFPE, CFPH タイプ

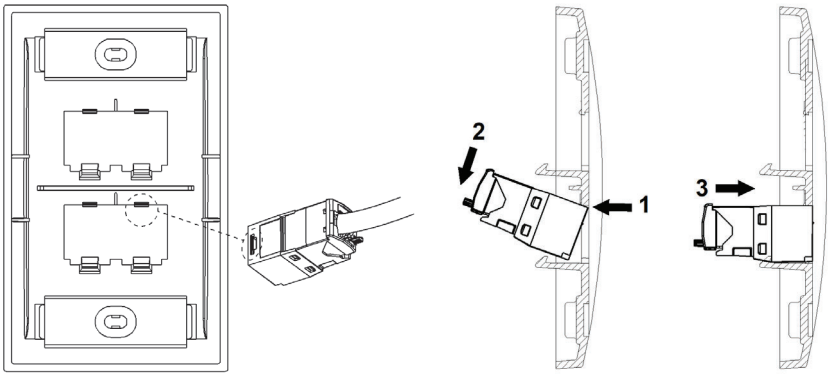

※ロゴの向きはフェースプレートのねじ止め方向には関係ありません。

CFPSL, CFPHSL タイプ

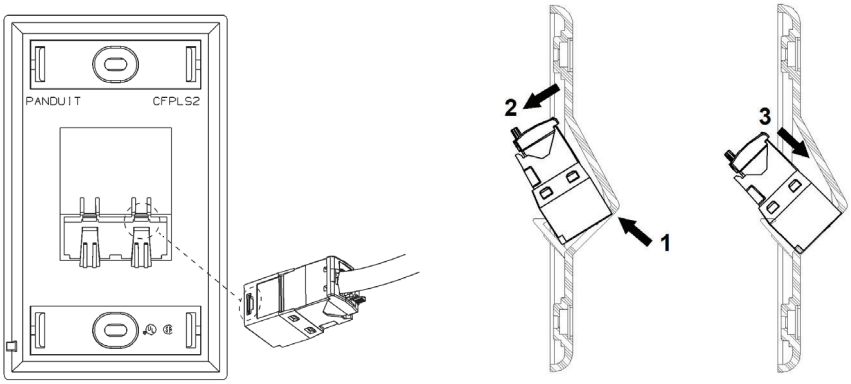

モジュールの取り外し方法

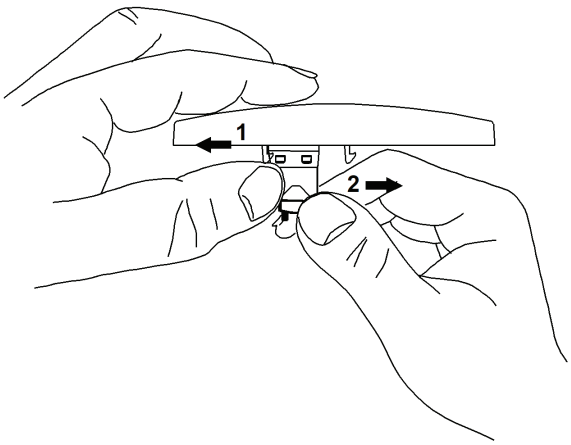

カバーの取り付け方法
(CFPE, CFPL, CFPSL, CFPHSL タイプのみ)

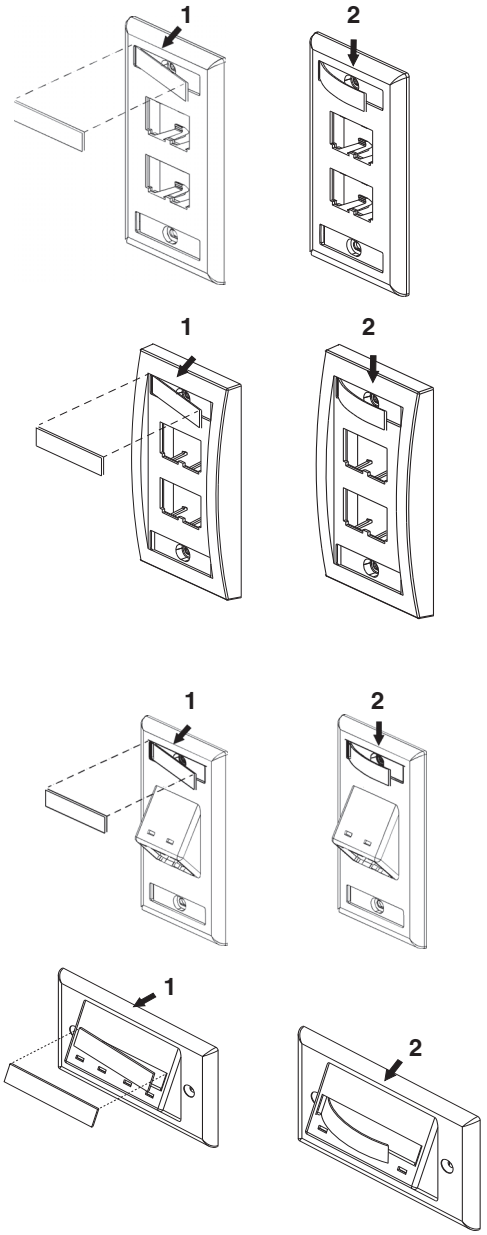

技術的なお問い合わせ
パンドウイット　カスタマーサービス

PANDUIT
www.panduit.co.jp

jpn-toiawase@panduit.com