19 インチラック用光ファイバートレー
（ディープフロントタイプ）

部品番号: FMT1J、FMT2J

取扱説明書

1. 構成

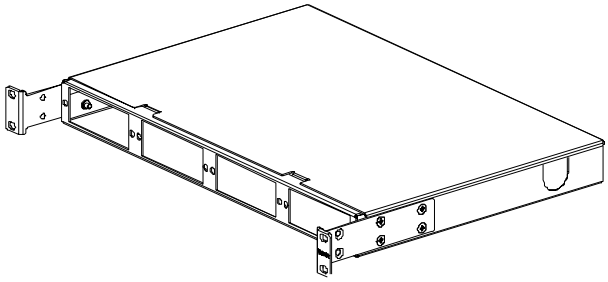

FMT1J

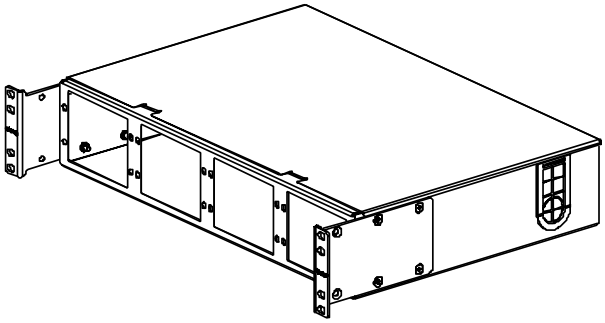

FMT2J

FMT1J 図

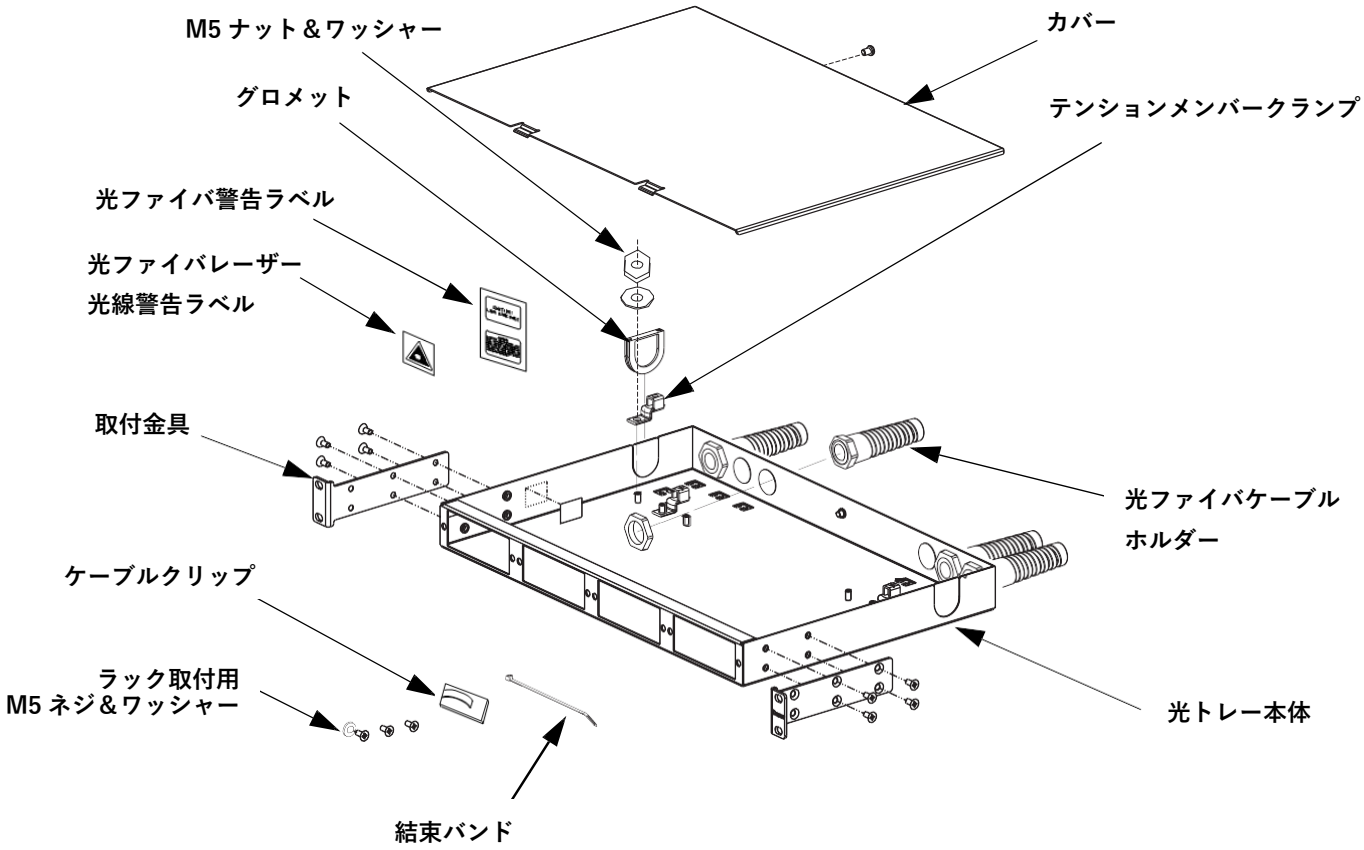

2. 添付品一覧(FMT1J、FMT2J 共通)

品名	数量
トレー本体	1
ラック取付用金具	2
取付金具用平ネジ	8
光ファイバケーブルホルダー	4
テンションメンバークランプ	4
クランプ取付用 M5 ナット＆ワッシャ	4
ケーブルクリップ	5
ブッシング	2
結束バンド	8
光ファイバ・レーザ光線警告ラベル	2
ラック取付用 M5 ネジ＆ワッシャ	4
ラック取付用 M6 ネジ＆ワッシャ	4
＃12-24（約 6.3mm）インチネジ	4

3. 使用方法

①

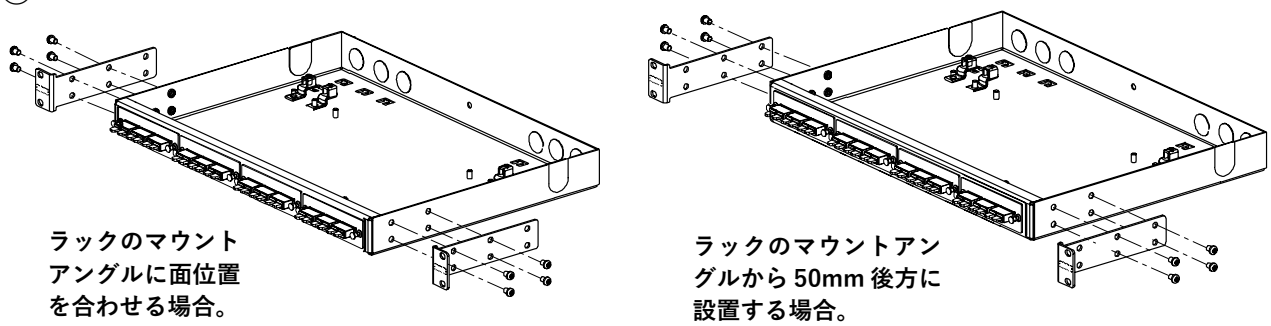

②

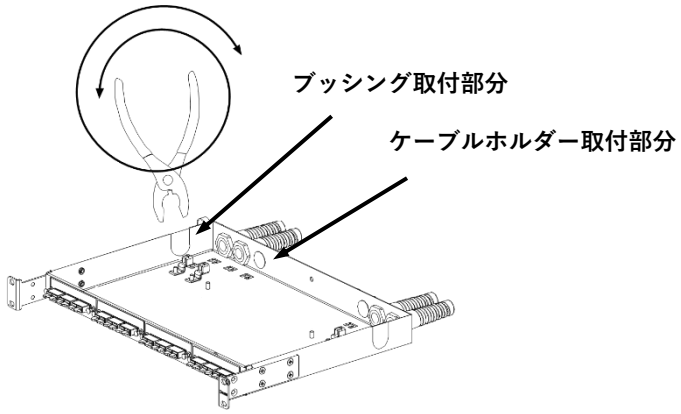

ケーブルを背面から通す場合は、マイナスドライバー等でその金属部分を打ち抜いて取り除く。

ケーブルを側面から通す場合は、ブッシング取付部分をプライヤーなどでねじって取り除く。

4. 成端処理方法（例）

①

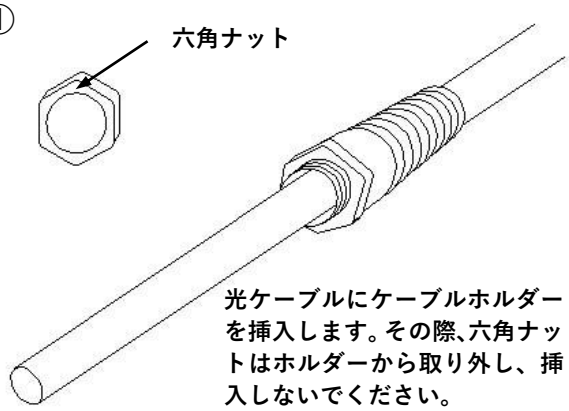

光ケーブルにケーブルホルダーを挿入します。その際、六角ナットはホルダーから取り外し、挿入しないでください。

②

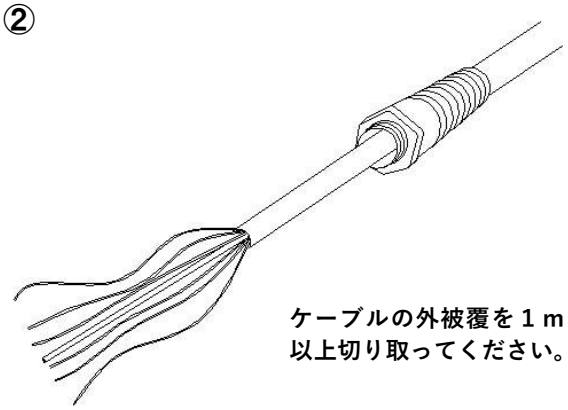

ケーブルの外被覆を１ｍ以上切り取ってください。

③

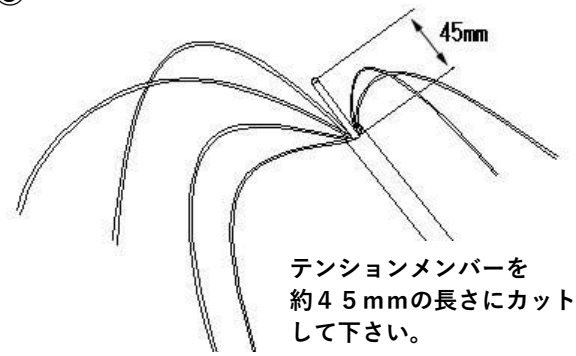

テンションメンバーを約４５ｍｍの長さにカットして下さい。

④

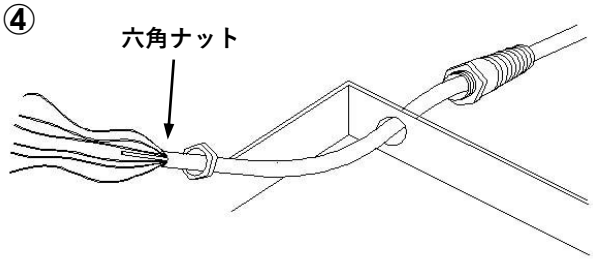

ケーブルを保護しながらトレーに挿入してください。その後にケーブルに六角ナットを通してください。

⑤ - a

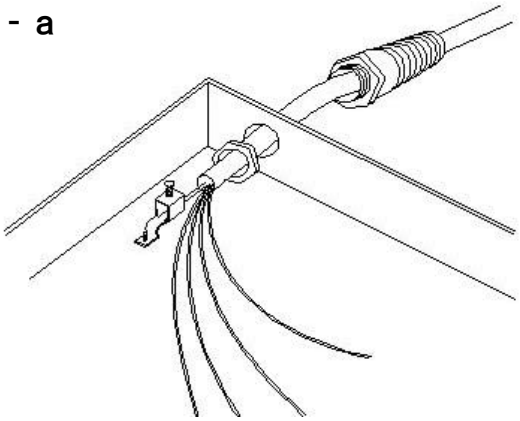

⑤ - b

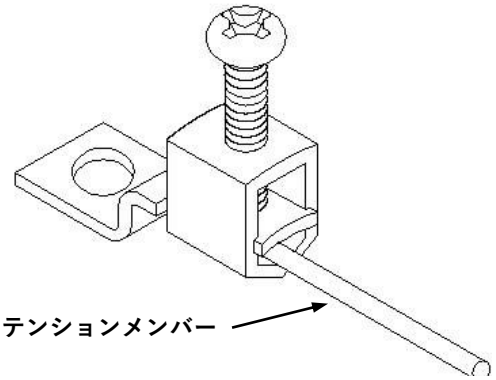

⑥

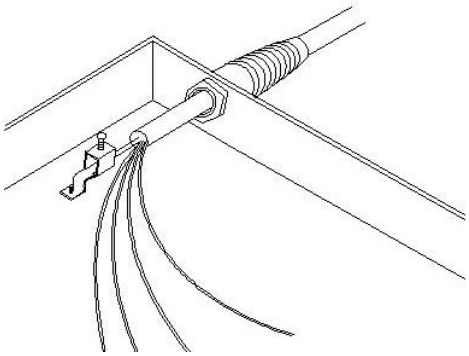

⑤－a：テンションメンバーを固定してください。
その際、テンションメンバークランプの奥の方までしっかりと挿入してください。
固定方法については図⑤-b を参照してください。

⑥:六角ナットを使用してホルダーを光トレーに固定してください。
その後にホルダーを絞ってケーブルを固定してください。９mm から最大１４mm 径のケーブルまで固定できます

技術的なお問い合わせ
パンドウイット　カスタマーサービス

PANDUIT™
www.panduit.co.jp

E-mail:
jpn-toiawase@panduit.com
Tel:
03-6863-6060