ネットワーク機器用　ケーブル管理クリップ

部品番号：CMBRC5, CMBRC5E

© Panduit Corp. 2014

取扱説明書

CM276B-JP

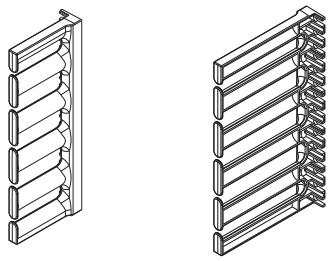

CMBRC5　　**CMBRC5E**

ケーブル収容本数
（Cat5eケーブル）

CMBRC5	24
CMBRC5E	48

※CMBRC5とCMBRC5Eの取り付けには、5ユニット分のスペースが必要です。

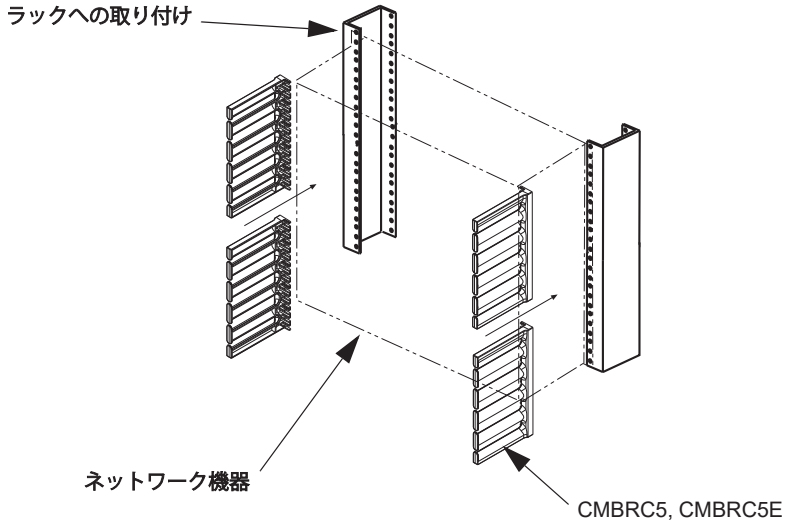

ネットワーク機器に取り付けられているネジを用いて、CMBRC5またはCMBRC5Eをラックに取り付けます。ネジを緩め、ケーブル管理クリップの端をネジ山の下にはめ込み、再びネジを締めます。

ネットワーク機器から管理クリップへケーブル配線する際には、ケーブルの曲げ半径を適切に保つために、以下のいずれかの方法をお奨めします。

方法1：ネットワーク機器からのケーブルのうち、半分を水平に管理クリップのフィンガーに通し、垂直経路に配線します。
残りの半分を逆側に水平に流します。

方法2：全てのケーブルを一方向に水平に管理クリップのフィンガーに通し、垂直経路に配線します。

方法1

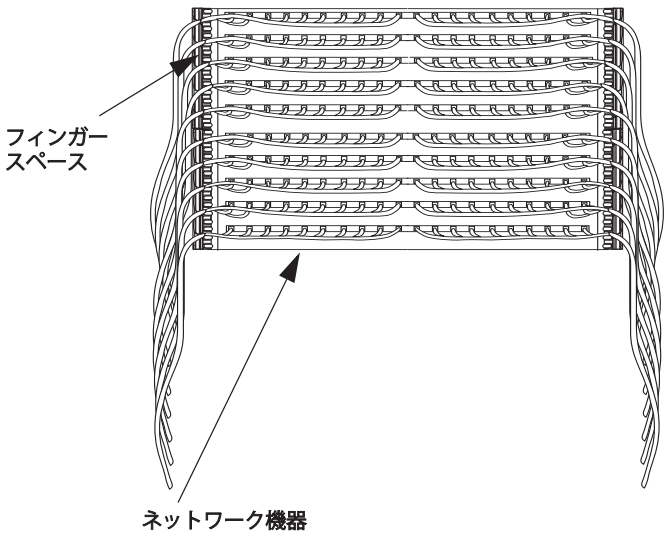

方法2

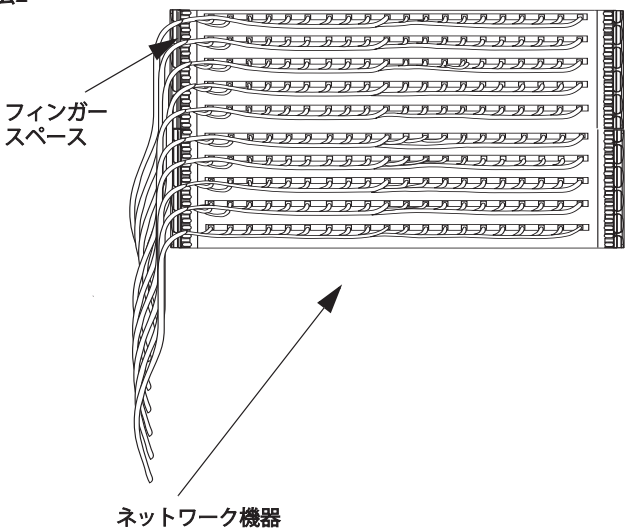

技術的なお問い合わせ
パンドウイット　カスタマーサービス

www.panduit.co.jp

jpn-toiawase@panduit.com